Զրուցատաղավար Մ 1:40

Կտրվածք 1-1 Մ1:40

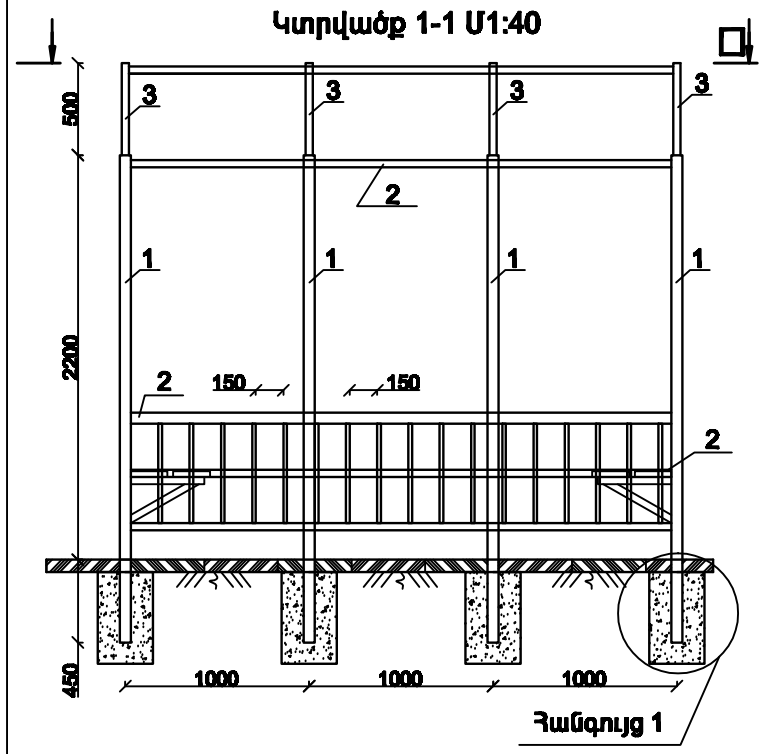

Տեսք "Ա" Ա Մ 1:40

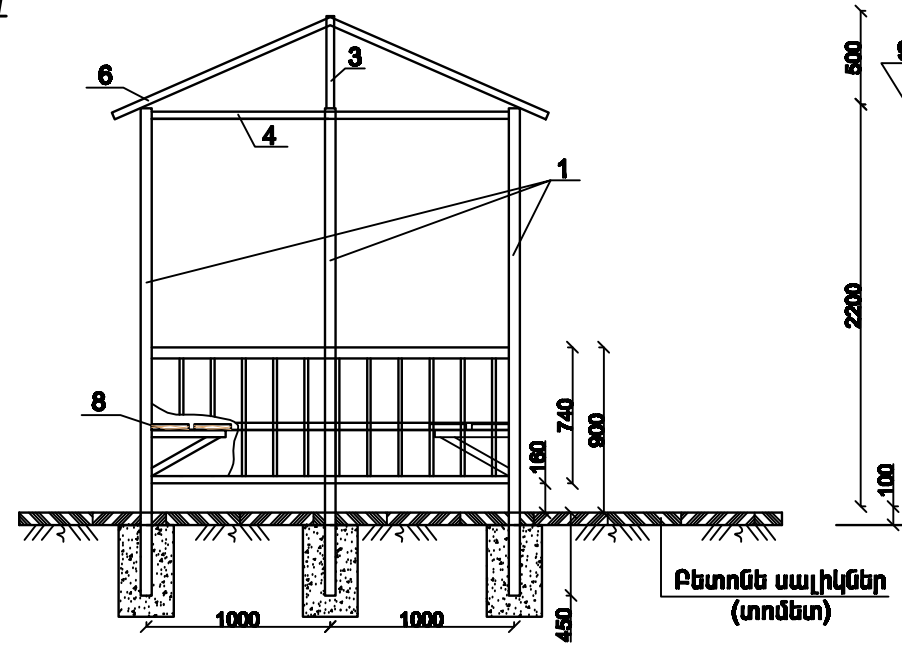

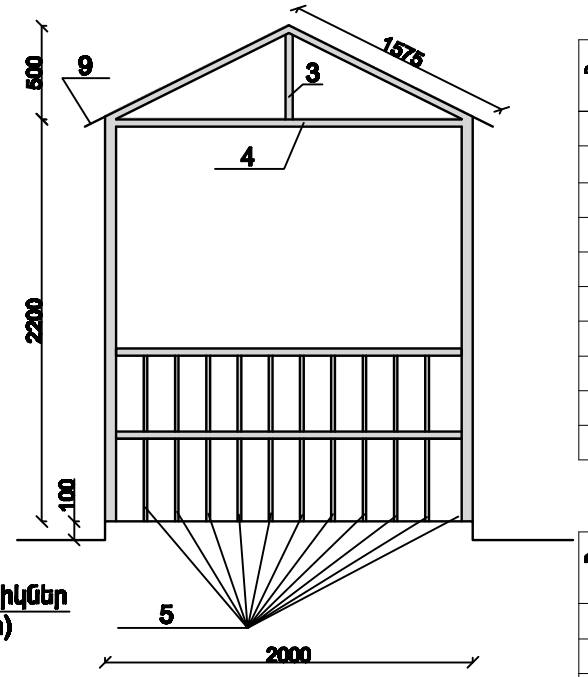

Զրուցարան 2.0 x 3.0 մ արտաքին չափերով

Մետաղական և փայտե տարրերի մասնագիր

Դիրք	Նշանակումը	Անվանումը		Քան. Հատ	Քաշը Կգ	Ընդ.
1	ՊՍ30245-2003	▭ 60x60x3	L = 2650	10	13.744	137.44
2	——"——	▭40x40x3	L = 3000	11	10.08	110.9
3	——"——	▭40x40x3	L = 500	4	1.68	6.72
4	——"——	▭40x40x3	L = 2000	2	6.72	13.44
5	——"——	▭20x20x2	L = 900	45	0.82	36.9
6	——"——	▭40x40x3	L = 1575	8	4.232	33.86
7	ՊՍ 19903-74	Ամր. ԳՅԳԽ -250x8	L=250	10	3.92	39.2
8	Փայտե չորսու 30x200, 18.0 գծ.մ 0.11 խ.մ					
9	Մետաղական կղմինոր 1.575x3.45 11.0 մ^2					
10	Բետոն B12.5 դասի՝ 0.45 մ^3, տոփ. խիճ՝ 0.09 մ^3					

Սեղանի մասնագիր

Դիրք	Նշանակումը	Անվանումը		Քան. Հատ	Քաշը Կգ	Ընդ.
	Ուղղանկյուն սեղան 800x1600					
11	ՊՍ30245-2003	▭ 40x40x3	L = 950	4	3.19	12.77
12	——"——	▭30x30x3	L = 1350	4	3.28	13.12
13	——"——	▭30x30x3	L = 500	4	1.21	4.84
14	ՊՍ 19903-74	Մետ. թիթեղ	-800x1600x2	1	21.0	21.0
15	ՊՍ 19903-74	Մետ. թիթեղ	-150x8 L=150	4	1.4	5.65
16	Բետոն B12.5 դասի 0.032 մ^3, տոփ. խիճ 0.016 մ^3					

Հատակագիծ Մ 1:40

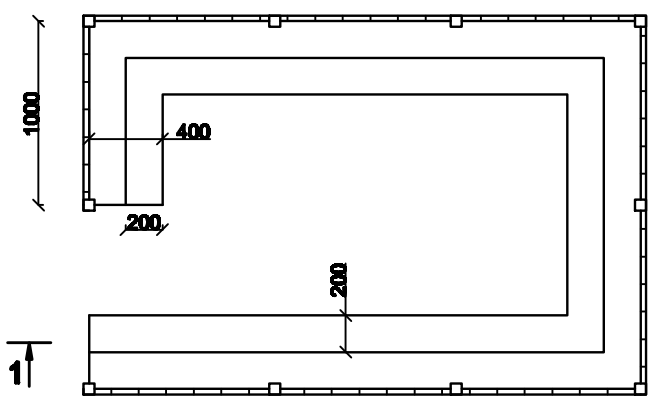

Տեսք "Բ" Մ 1:40

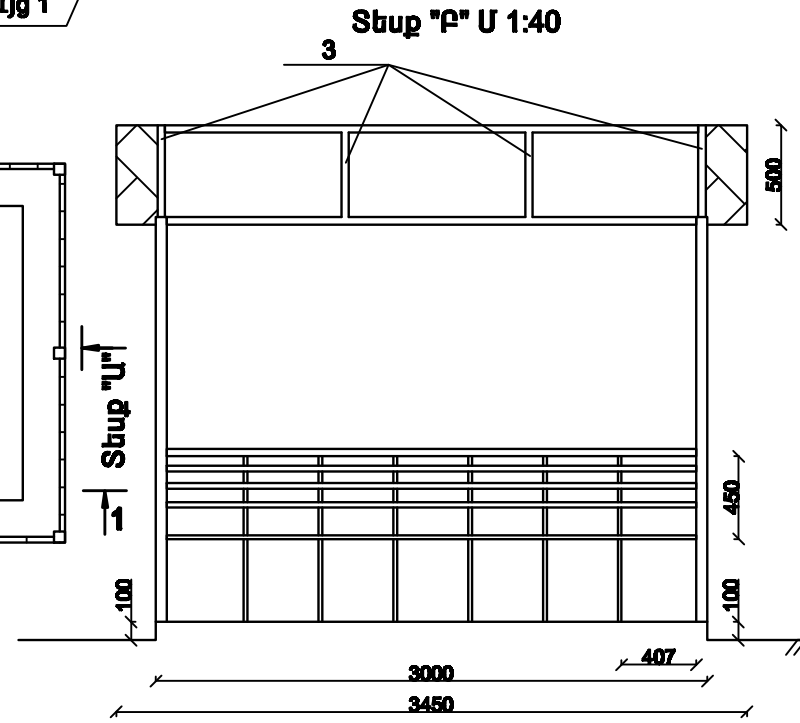

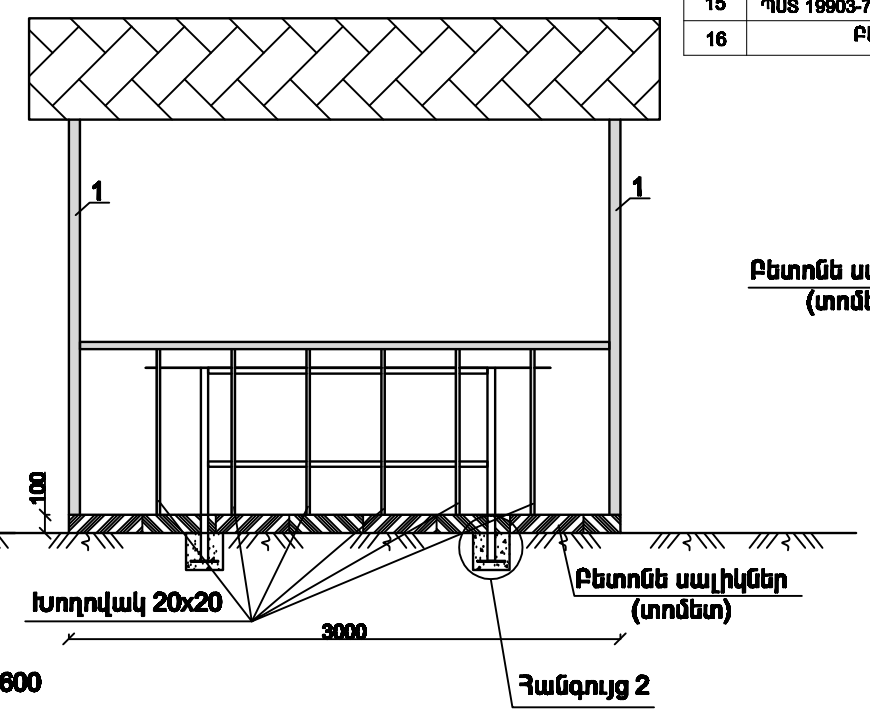

Հանգույց 1 Մ 1:20

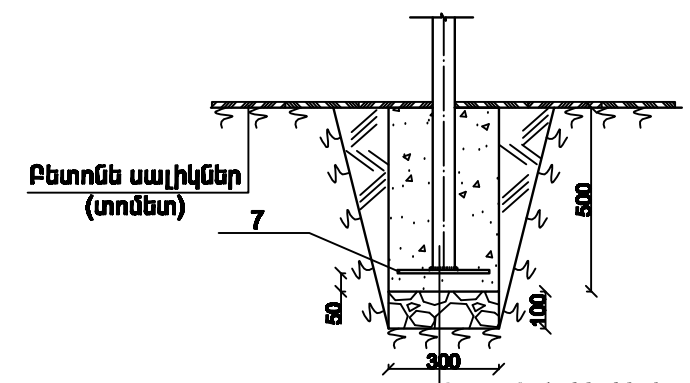

Խողովակ 60x60x3
Մետ. թիթեղ -8X250
Բետոն B12.5 դասի
Տոփ. խճի նախ. շերտ

Հանգույց 2 Մ 1:20

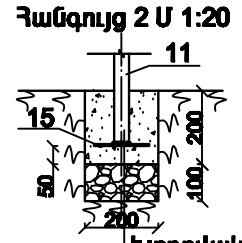

Խողովակ 40x40x3
Մետ. թիթեղ -6X150
Բետոն B12.5 դասի
Տոփ. խճի նախ. շերտ

Տեսք "Բ"

Տեսք "Ա-Ա" Մ 1:40

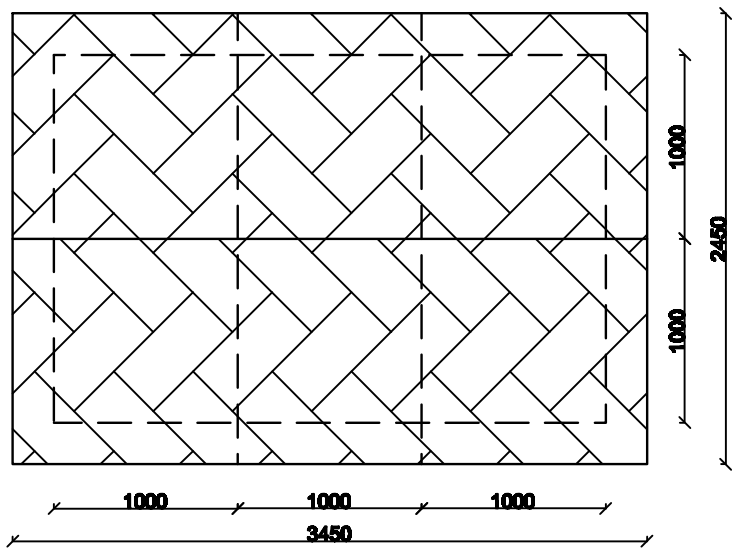

Սեղան 800x1600

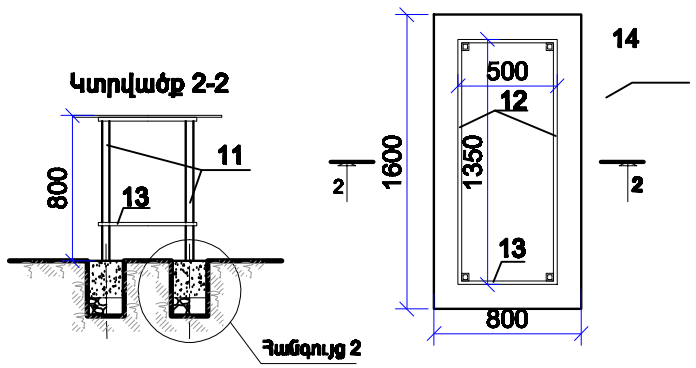

Ծանոթություն

Բոլոր չափերը տրված են մմ-ով

			ԵՔ-ԲԸՀԱԾՁԲ-12/70		
Տնօրեն	Ա. Առաքելյան		ք.Երևան, Կենտրոն վարչական շրջան Մոսկովյան 8 շենքի բակային տարածքի բարեկարգում		
Նախագծող	Է. Մարտիրոսյան		Զրուցատաղավար սեղանով	Փուլ	Թերթ	Թերթեր
				ԱՆ	7	7
			ԿՈՆՍՏՐՈՒԿՏԻՎ ՄԱՍ	«Արման Առաքելյան ՇՀՍ» ՍՊԸ		